FABBRI
PORTATUTTO

Fiat Scudo ('07 →)
Citroën Jumpy ('07 →)
Peugeot Expert ('07 →)

kit. 6 pz.

ISTRUZIONI DI MONTAGGIO
NOTICE DE MONTAGE
MONTAGEANWEISUNGEN
ASSEMBLY INSTRUCTIONS
INSTRUCCIONES DE MONTAJE
MONTAGE INSTRUCTIES
INSTRUÇÕES PARA A MONTAGEM
WSKAZOWKI MÓNTAZA
MONT`ZŇI N`VOD
SMER POKONCĚN

Art.
17422800

FABBRI PORTATUTTO srl
Sede Legale
Loc. Penisola, 20/A - 61026 PIANDIMELETO (PU) T.+39 0722 700070 | F. +39 0722 720017
Sede Operativa
Via Guglielmo Marconi, 2 - 47832 CASAROLA – San Clemente (RN)
T.+39 0541 988144 | F. +39 0541 857318 e-mail: Info@fabbri.info - website: www.fabbri.info

FABBRI®
PORTATUTTO

FABBRI PORTATUTTO srl
Sede Legale
Loc. Penisola, 20/A - 61026 PIANDIMELETO (PU) T.+39 0722 700070 | F. +39 0722 720017
Sede Operativa
Via Guglielmo Marconi, 2 - 47832 CASAROLA – San Clemente (RN)
T.+39 0541 988144 | F. +39 0541 857318 e-mail: Info@fabbri.info - website: www.fabbri.info

Kg. 100
Lbs. 220

I) Leggere attentamente le istruzioni prima di procedere al montaggio del prodotto. Controllare di avere tutte le parti. Seguire punto per punto: 1,2,3, ecc.

F) Prière de bigin lire l'instruction de montage de commancer. Veuillez vØrifier que tous les articles sont inclus dans la boite. Suivez l'ordre de numØrotage;1,2,3 etc.

D) Bitte lesen Sie vor Beginn des Zusammenbaus die Montageanleitung genau durch und stellen Sie bitte fest, dass alle Teile dabei sind. Der Zusammenbau erfolgt stufenweise; 1,2,3 u.s.w.

GB) Before you begin, please read the assembly instructions carefully. Make sure that all parts are included in the package. Assemble step by step; 1,2,3, etc.

E) Antes de empezar, lea las intrucciones de montaje completas. Controle que estÆ todo incluid. Haga el montaje por etapas: 1,2,3,etc.

NL) Lees de instructies geheel door voordat u begint. Controleer of alle onderdelen aanwesig zijn. Monteer stap;1,2,3 enz.

P) Antes de iniciar, por favor leia antentamente as instruções de montagem. Assegure que todas as peças est"o dentro da embalagem. Montagem passo a passo; 1,2,3..

PL) Zanim zaczniesz montowanie baga¿nika zapoznaj siŒ z treœci„ instrukcji i sprawdŸ, czy nie brakuje ¿adnej z czŒœci. PracŒ wykonuj etapami 1,2,3...itd.

CZ) Než zaènete s montÆží, pøeètìte si døkladnì celý nÆvod. Prekontrolujte, že mÆte všechny díl y. Postupujte podle jednotlivých bodø.

SL) Prosimo da pred montažo, pozorno preberete navodila in se preprièate da so vsi deli v paketu . Sestavljajte korak po korak kot v navodilih;1,2,3..itd

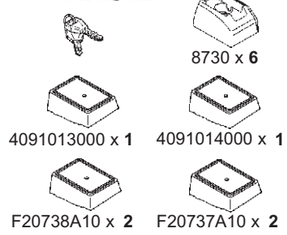

5505929000

	M6x50 mm	x2
	M6x55 mm	x2
	M6x70 mm	x2
	Ø 8 x 14	x6
	Ø 8 x 16	x6
	Cod. 8600	x6
		x6
	8876	x6
		x1

F20072180

		x1
	8606	x12
	M8x45 mm	x6
	M8	x6
		x1

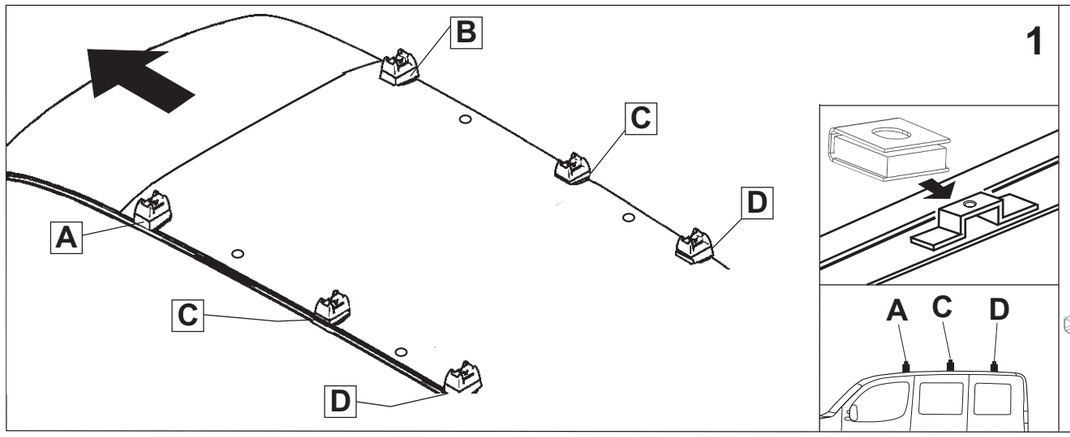

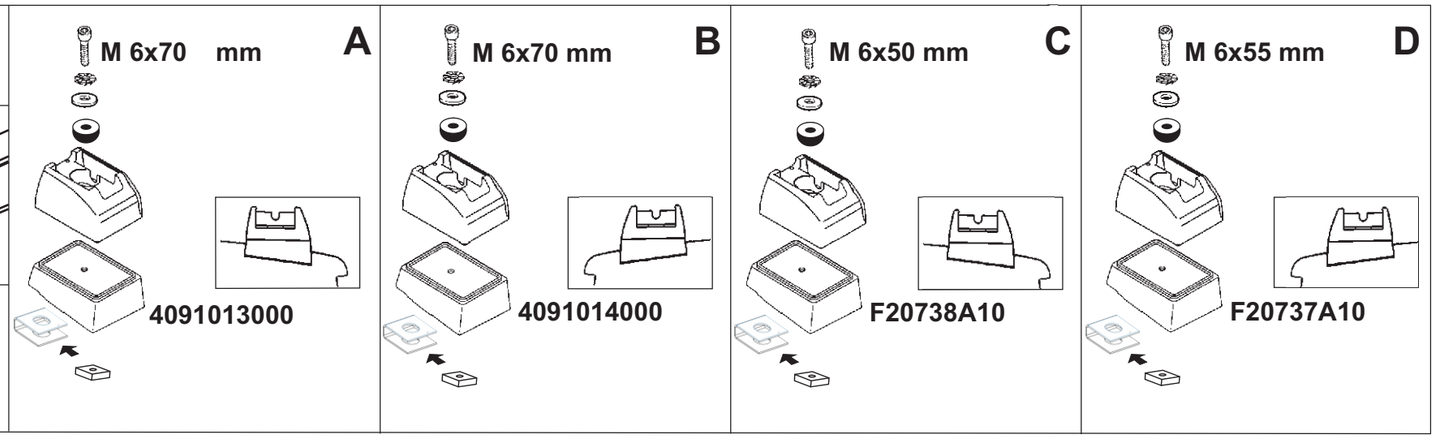

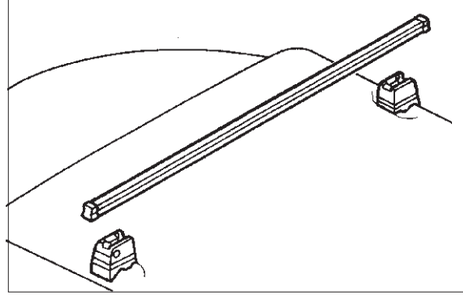

I) Usare le barre per verificare che i due supporti siano in asse fra di loro come mostra la figura.

F) Contrôler avec les barres le bon alignement des deux supports, comme le montre la figure.

D) Die Stäbe verwenden, um zu überprüfen, dass die beiden Halterungen bündig montiert sind (siehe Abbildung).

GB) Use the bars to check that the two supports are each other in axle as shown in the figure

E) Utilize las barras para comprobar que los dos soportes estan alineados entre ellos, conforme a la figura.

NL) Gebruik de stangen om te controleren of de twee steunen onderling in lijn liggen zoals in de figuur getoond.

P) Usar as barras para controlar se os dois suportes est"o alinhados entre si conforme consta do desenho.

PL) U¿ywaæ sztaby do sprawdzenia czy dwa umocnienia s„ dok‡adnie w desce miŒdzy nimi tak jak to pokazuje rysunek.

CZ Zkontrolujte pomocí tyèí, zda jsou podpìry rovnobižnØ jako na obrÆzku.

SL) Pri preverjanju osne usklajenosti nosilcev, uporabite precke,kot je prikazano na sliki.

I) Dopo di che avvitare i supporti al tetto utilizzando la chiave a brugola come rappresentato in figura.

F) Avec une clØ 6 pans visser les supports au toit (voir la figure).

D) Dann die Halterung am Dach befestigen und hierbei wie auf der Abbildung gezeigt einen 6-kantschlüssel verwenden.

GB) Afterwards screw the supports to the roof using the 6 sided Allen key as represented in the figure

E) Luego attornille los soportes en el techo, sirviendose de la llave 6 caras , tal como indica la figura.

NL) Zet vervolgens de steunen op het dak vast met behulp van de 6-kant inbussleutel zoals aangegeven in de figuur.

P) A seguir, fixar os suportes no tejadilho usando a chave 6 faces conforme consta do desenho.

PL) PóŸniej mo¿na przykreciæ umocnienia na dachu u¿ywaj„c szeœciok„tnego klucza , tak jak jest to pokazane na rysunku .

CZ) Pøišroubujte podpìry ke støeše podle obrÆzku.

SL) Potem z orodjem pritvijte nosilce na streho, kot je prikazano na sliki.

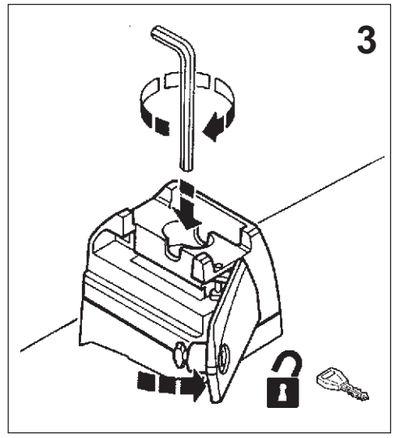

F20072180
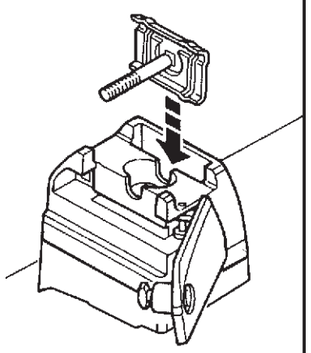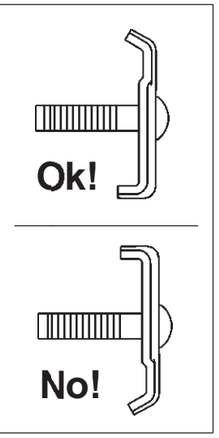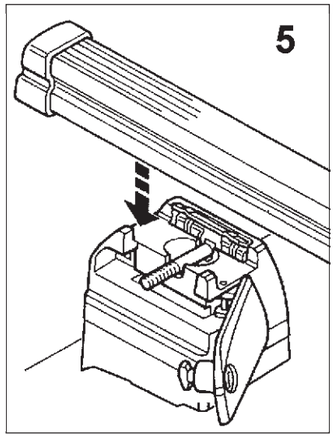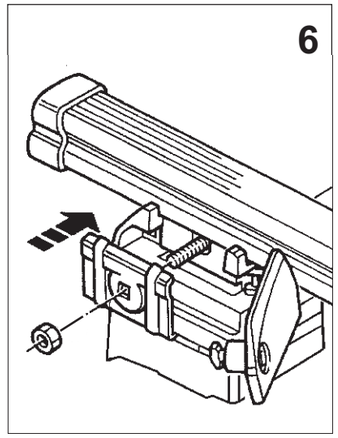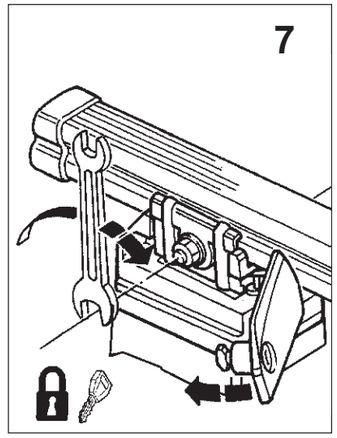
		x1
	8606	x12
	M8x45 mm	x6
	M8	x6